ARBEITSBÜHNEN
STAPLER
TELESTAPLER
LAGERCONTAINER

SYSTEM LIFT

# WINKELMANN
ARBEITSBÜHNENVERMIETUNG

...bundesweit!

**NL Erlangen: 09131/99 44 52 - NL Bamberg: 0951/91 72 466**
**www.georg-winkelmann.de - info@georg-winkelmann.de**

## Industriestapler Diesel — ST-D 160-50
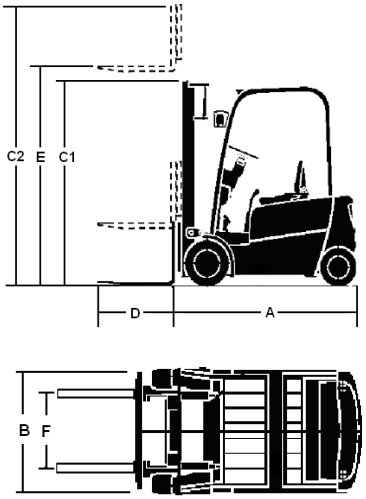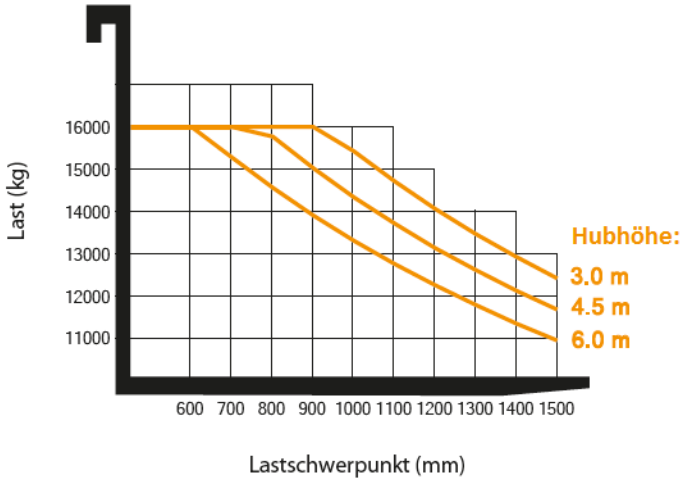
| | |
|---|---|
| Tragkraft: | 16.000 kg |
| | (Lastschwerpunkt 600mm) |
| Hubhöhe (E): | 5,00 m |
| Freihub: | 1,63 m |
| Gabellänge (D): | 2400 mm |
| Länge (A): | 5,08 m (ohne Gabeln) |
| Breite (B): | 2,50 m |
| Höhe (C1): | 3,17 m |
| Eigengewicht: | 19.843 kg |
| Antrieb: | Diesel mit Partikelfilter |
| Bereifung: | schwarz (Luft bereift) |