ARBEITSBÜHNEN
STAPLER
TELESTAPLER
LAGERCONTAINER

SYSTEM LIFT

WINKELMANN
ARBEITSBÜHNENVERMIETUNG

...bundesweit!

NL Erlangen: 09131/99 44 52 - NL Bamberg: 0951/91 72 466
www.georg-winkelmann.de - info@georg-winkelmann.de

Scherenbühne Diesel Allrad — AS 100-21

Arbeitshöhe (A):	10,00 m
Standhöhe (B):	8,00 m
Plattformgröße (F x G):	1,75 m x 3,60 m
Plattformausschub (H):	+0,93 m
Tragkraft:	680 kg
Länge (C):	3,66 m
Breite (D):	2,13 m
Höhe (E):	2,57 m 1,71 m (Geländer abgeklappt)
Eigengewicht:	3.550 kg
Antrieb:	Diesel
Bereifung:	weiß
Stützen:	nein

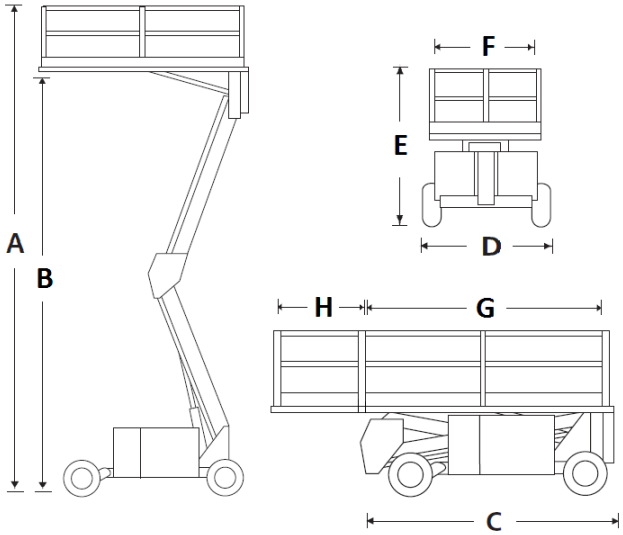
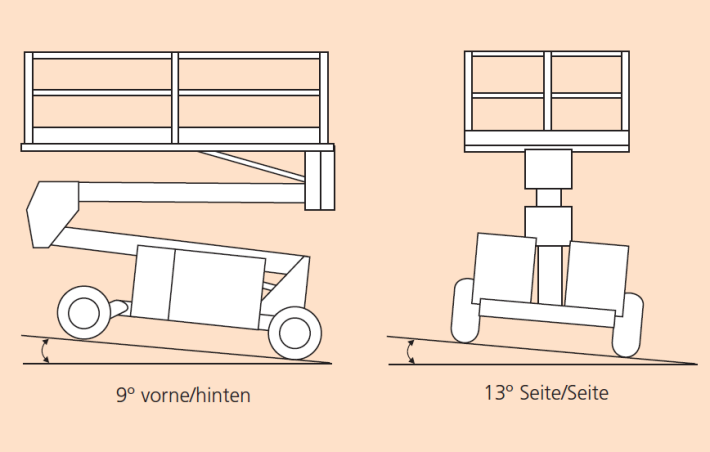
Besonderheit:
Automatischer Niveauausgleich